Table des matières

Niveleuse à chargeur à direction différentielle

AP-SG2572 et AP-SG2584

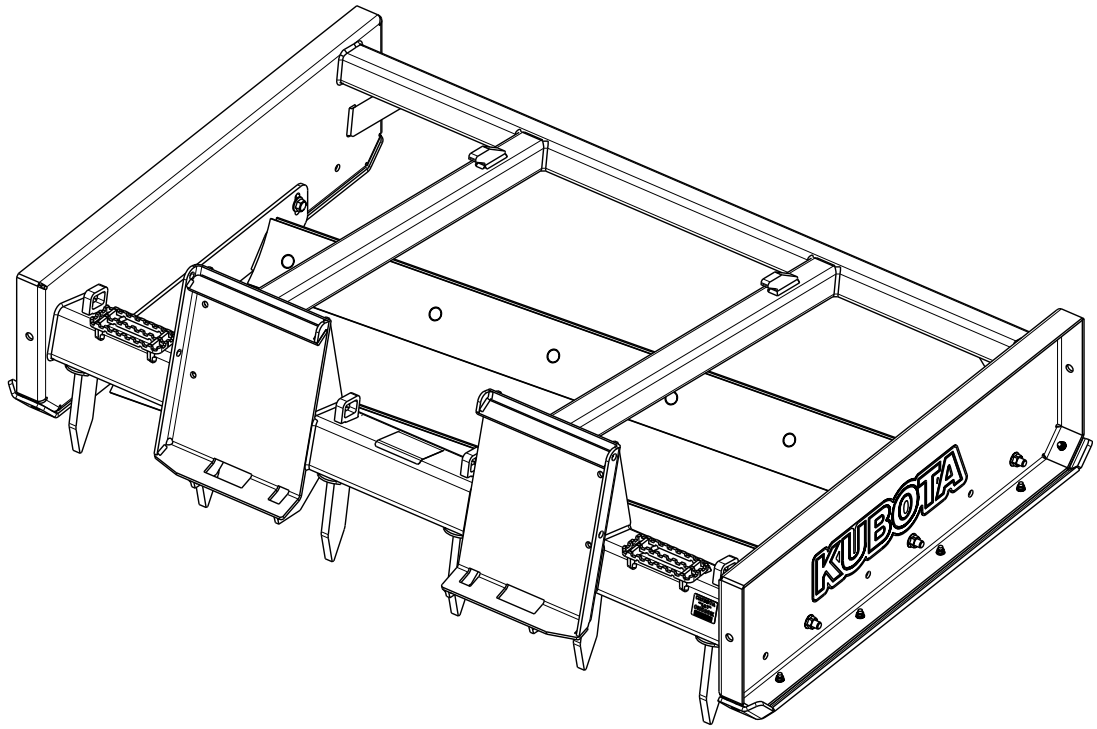

39339

303-458MK-FRC
Manuel d'utilisateur

Kubota®

Lire entièrement le Manuel d'utilisateur. Lorsque ce symbole apparaît, les instructions et avertissements qui suivent sont importantes; les suivre sans exception. La vie de l'opérateur et celle des autres en dépendent !

La photo de couverture peut présenter l'équipement en option non fourni avec l'unité standard.

Pour obtenir un Manuel d'utilisateur et une trousse d'autocollants en anglais, communiquer avec un concessionnaire Kubota.

Impression : le 17 mars 2017

Identification de l’appareil

Enregistrer les détails de l’appareil dans le registre ci-dessous. Si ce manuel est remplacé, s’assurer de transférer cette information au nouveau manuel.

Si le client ou le concessionnaire a ajouté des options qui n’étaient pas commandées initialement avec l’appareil, ou qu’ils ont retiré des options qui avaient été commandées initialement, les poids et les mesures indiquées ne sont plus exacts pour l’appareil. Mettre à jour le registre en ajoutant le poids et les mesures de l’appareil fournis à la section Spécifications et capacités du présent manuel avec le poids et les mesures de l’option ou des options.

Numéro de modèle	
Numéro de série	
Hauteur de l’appareil	
Longueur de l’appareil	
Largeur de l’appareil	
Poids de l’appareil	
Date de livraison	
Première mise en marche	
Accessoires	

Coordonnées du concessionnaire

Nom : _____

Rue : _____

Ville/province ou état : _____

Numéro de téléphone : _____

Courriel : _____

AVERTISSEMENT : Cancer et dommages à la reproduction – www.P65Warnings.ca.gov

Informations importantes relatives à la sécurité . . . 1
La sécurité en tout temps 1
Chercher le symbole d'alerte à la sécurité 1
Étiquettes de sécurité 4
Introduction 5
Application 5
Utilisation du présent manuel 5
Terminologie 5
Définitions 5
Assistance au propriétaire 5
Numéro de série 5
Assistance supplémentaire 5
Section 1 : Montage et configuration 6
Exigences liées au chargeur à direction différentielle et au tracteur 6
Exigences liées au couple pour les boulons 6
Configuration par le concessionnaire 6
Arrêt du chargeur à direction différentielle/tracteur 6
Arrêt du chargeur à direction différentielle 6
Arrêt du tracteur 6
Attelage de la niveleuse à chargeur à direction différentielle 7
Dételage de la niveleuse à chargeur à direction différentielle 7
Section 2 : Réglages 8
Réglage de la hauteur des lames de débroussailleuse 8
Préparation initiale 8
Réglage pour augmenter la profondeur de coupe 8
Réglage pour diminuer la profondeur de coupe 8
Réglage pour créer un couronnement 8
Réglage de la hauteur des dents droites 9
Préparation initiale 9
Réglage de la hauteur des dents 9
Réglage des dents pour l'arrachement seulement 9
Réglage de hauteur de la racleuse de nivellement 9
Section 3 : Instructions de fonctionnement 10
Liste de vérification de fonctionnement 10
Responsabilité de l'utilisateur 10
Godet et niveleuse sur une remorque de transport 11
Transport 11
Instructions d'utilisation générale 12
Section 4 : Entretien 13
Entretien 13
Entreposage à long terme 13
Remplacement de la lame niveleuse 13
Remplacement des dents droites 14
Remplacement des patins 14
Section 5 : Spécifications et capacités 15
Section 6 : Caractéristiques et avantages 16
Section 7 : Dépannage 17
Section 8 : Tableau des couples de serrage 18
Section 9 : Mentions légales et garantie 19

© Droit d'auteur 2017 Tous droits réservés

Kubota fournit cette publication « telle quelle », sans aucune garantie, expresse ou implicite. Bien que toutes les précautions aient été prises dans la préparation du présent manuel, Kubota n'assume aucune responsabilité pour les erreurs ou omissions. Kubota n'assume non plus aucune responsabilité pour les dommages résultant de l'utilisation des informations contenues dans les présentes. Kubota se réserve le droit de réviser et d'améliorer la qualité de ses produits comme bon lui semble. La présente publication décrit l'état de ce produit au moment de sa divulgation et peut ne pas refléter le produit à l'avenir.

Kubota est une marque déposée.

Tous les autres noms de marques et de produits sont des marques commerciales ou des marques déposées de leurs propriétaires respectifs.

Imprimé aux États-Unis d'Amérique.

Voir la page précédente pour la table de matières.

Localisateur QR du Manuel des pièces

Le code QR (aide-mémoire) qui se trouve sur la couverture et à la gauche dirigera vers le Manuel des pièces du présent équipement. Télécharger l'application appropriée sur un téléphone intelligent, ouvrir l'application, puis pointer le téléphone en direction du QR code et prendre une photo.

Localisateur QR du concessionnaire

Le code QR qui se trouve à gauche dirigera vers les concessionnaires des produits Land Pride disponibles. Se reporter au localisateur QR du Manuel des pièces sur cette page pour des instructions détaillées.

Il s'agit de pratiques courantes qui peuvent s'appliquer ou non aux produits décrits dans le présent manuel.

La sécurité en tout temps

Lire et bien comprendre toutes les instructions indiquées dans le présent manuel avant la mise en marche.

Ne pas autoriser que cet accessoire soit utilisé par toute personne n'ayant pas lu en entier et compris le présent manuel et n'ayant pas reçu de formation adéquate sur l'utilisation sûre de cet accessoire.

- ▲ L'utilisateur ne doit pas manœuvrer cet équipement en étant sous l'influence de drogues ou de l'alcool, car ces substances altèrent la vigilance et la coordination de la personne. Si l'utilisateur prend des médicaments en vente libre, il doit demander l'avis d'un médecin à savoir s'il peut manœuvrer l'équipement en toute sécurité.
- ▲ Lire et bien comprendre la section « Étiquettes de sécurité » et lire toutes les instructions notées sur ces étiquettes.
- ▲ L'utilisateur doit s'être familiarisé avec toutes les fonctions du tracteur/chargeur à direction différentielle et son accessoire, et il doit pouvoir gérer rapidement les situations d'urgence.
- ▲ S'assurer que tous les écrans et tous les carters de protection sont en place et bien fixés avant de faire fonctionner l'accessoire.
- ▲ Tenir toute personne présente à l'écart de l'équipement et de la zone de travail.
- ▲ Faire démarrer le tracteur/chargeur à direction différentielle à partir du siège du conducteur, les leviers de direction et les commandes hydrauliques étant positionnés au point mort.
- ▲ Manœuvrer le tracteur/chargeur à direction différentielle et les commandes uniquement à partir du siège du conducteur.
- ▲ Ne jamais descendre d'un tracteur/chargeur à direction différentielle en mouvement ou laisser sans surveillance un équipement dont le moteur tourne.
- ▲ Ne pas autoriser quiconque à se tenir entre le tracteur/chargeur à direction différentielle et l'accessoire pendant l'accouplement.
- ▲ Tenir ses mains, ses pieds et ses vêtements à l'écart de toute pièce entraînée par la prise de force.
- ▲ En déplaçant et en utilisant l'équipement, surveiller la présence de tout objet suspendu ou se trouvant le long du trajet comme les clôtures, les arbres, les bâtiments, les fils, etc.
- ▲ Entreposer l'accessoire dans un lieu auquel les enfants n'ont pas accès. Au besoin, stabiliser fermement l'accessoire avec des blocs de maintien pour en prévenir le renversement.

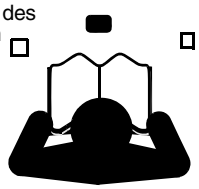

Chercher le symbole d'alerte à la sécurité

Le SYMBOLE D'ALERTE À LA SÉCURITÉ indique qu'il y a un risque potentiel de compromettre la sécurité des personnes présentes et que des mesures de sécurité supplémentaires doivent être prises. En voyant ce symbole, demeurer alerte et lire attentivement le message qui le suit. En plus de la conception et de la configuration de l'équipement, le contrôle des dangers et la prévention des accidents dépendent de la sensibilisation, de la préoccupation, de la prudence et d'une formation adéquate du personnel concerné par l'utilisation, le déplacement, l'entretien et l'entreposage de l'équipement.

Bien connaître les mots indicateurs

Un mot indicateur désigne un degré ou un niveau de dangerosité d'un risque. Ces mots indicateurs sont :

⚠ DANGER
Indique une situation potentiellement dangereuse qui, si elle n'est pas évitée, pourrait provoquer la mort ou des blessures graves. Ce mot indicateur se limite aux situations les plus extrêmes, typiquement pour les composants d'équipement qui, pour des raisons fonctionnelles, ne peuvent pas comporter d'écran.

⚠ AVERTISSEMENT
Indique une situation potentiellement dangereuse qui, si elle n'est pas évitée, pourrait provoquer la mort ou des blessures graves, et comprend les risques qui apparaissent lorsque les écrans sont retirés. Il peut également être utilisé pour indiquer certaines pratiques dangereuses.

⚠ ATTENTION
Indique une situation potentiellement dangereuse qui, si elle n'est pas évitée, peut provoquer des blessures mineures ou modérées. Il peut également être utilisé pour indiquer certaines pratiques dangereuses.

Arrêt et entreposage du tracteur

Avant de quitter le siège du conducteur :

- ▲ Si la prise de force est accouplée, la désaccoupler.
- ▲ Abaisser l'accessoire jusqu'au sol ou sur des blocs de maintien.
- ▲ Régler la boîte de vitesses à la position de stationnement ou engager le frein de stationnement du tracteur, couper le moteur et retirer la clé de contact pour prévenir tout démarrage non autorisé.
- ▲ Attendre que tous les composants soient entièrement immobiles avant de quitter le siège du conducteur.
- ▲ Détacher et entreposer l'outil dans un lieu auquel les enfants n'ont pas accès. Stabiliser fermement l'accessoire à l'aide de blocs et de supports.

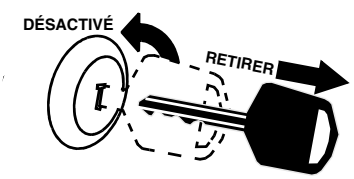

Arrêt et entreposage du chargeur à direction différentielle

Avant de quitter le siège du conducteur :

- ▲ Stationner sur un sol ferme de niveau et abaisser l'accessoire jusqu'à ce qu'il repose à plat sur le sol.
- ▲ Réduire la vitesse du moteur, couper le moteur, puis retirer la clé de contact pour prévenir tout démarrage non autorisé.
- ▲ Relâcher toute la pression hydraulique des circuits hydrauliques auxiliaires.
- ▲ Si présente, soulever la barre de maintien jusqu'au relèvement complet et déboucler la ceinture de sécurité.
- ▲ Pour monter dans le chargeur à direction différentielle ou en redescendre, utiliser les marches, les poignées de maintien et les surfaces antidérapantes.
- ▲ Détacher et entreposer l'outil dans un lieu auquel les enfants n'ont pas accès. Fixer fermement l'accessoire avec des blocs et des supports.

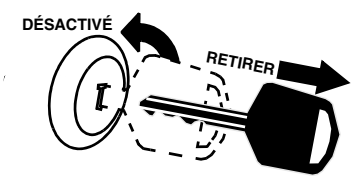

Il s'agit de pratiques courantes qui peuvent s'appliquer ou non aux produits décrits dans le présent manuel.

Creusez sans danger – Éviter les circuits souterrains

- **É.-U. : Composer le 811. Canada : http://digsafecanada.ca** Avant d'entreprendre tous travaux de creusage, toujours communiquer avec les services publics de la région (électricité, téléphone, gaz, eau, égouts et autres) de manière à ce qu'ils puissent marquer l'emplacement de tout circuit souterrain se trouvant dans la zone.
- S'assurer de demander jusqu'à quelle distance il est possible de travailler par rapport aux marques qu'ils ont positionnées.

Transporter en toute sécurité

- Se conformer aux lois provinciales et municipales.
- Utiliser un véhicule de remorquage et une remorque du bon format et du bon calibre. Fixer fermement l'équipement à remorquer sur une remorque avec des attaches et des chaînes.
- Un freinage brusque peut provoquer une embardée de la remorque tirée et la déstabiliser. Réduire la vitesse si la remorque n'est pas équipée de freins.
- Éviter tout contact avec des lignes aériennes de services publics ou des conducteurs sous tension.
- Toujours conduire en maintenant la charge sur le bout des bras du chargeur abaissée près du sol.
- Toujours conduire en ligne droite en remontant ou en descendant des pentes raides en maintenant la charge du chargeur à direction différentielle ou du tracteur à organe auxiliaire de chargement du côté ascendant.
- Engager le frein de stationnement en immobilisant l'engin dans une pente.
- La vitesse de déplacement maximale d'un équipement attelé est de 32 km/h (20 mi/h). NE PAS LA DÉPASSER. Ne jamais circuler à une vitesse ne permettant pas une maîtrise adéquate de la direction et l'arrêt de l'engin. Certains terrains difficiles exigent de rouler plus lentement.
- Comme ligne directrice, utiliser les rapports de poids de vitesse maximale suivants pour l'équipement attelé :
  32 km/h (20 mi/h) lorsque le poids de l'équipement attelé est inférieur ou égal au poids de l'engin remorquant l'équipement.
  16 km/h (10 mi/h) lorsque le poids de l'équipement attelé dépasse le poids de l'engin remorquant l'équipement d'au plus le double du poids.
- **IMPORTANT :** Ne pas remorquer de charge pesant plus de deux fois le poids du véhicule remorquant la charge.

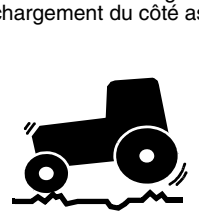
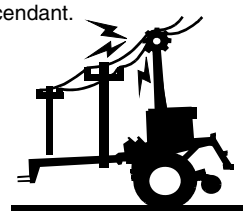

Sécurité relative aux pneus

- Le fait de changer un pneu peut être dangereux et cette tâche doit être effectuée par du personnel formé utilisant les bons outils et le bon équipement.
- En gonflant les pneus, utiliser un mandrin de gonflage à embout enclipsable et un tuyau de rallonge suffisamment long pour se tenir de côté et NON devant ou au-dessus de l'ensemble de pneu. Utiliser une cage de sécurité si possible.
- En retirant et en installant des roues, utiliser un équipement de manutention des roues adéquat en fonction du poids des roues.

Adopter des pratiques d'entretien sécuritaires

- Comprendre la procédure avant d'effectuer un travail. Consulter le Manuel d'utilisateur pour de plus amples informations.
- Travailler sur une surface de niveau dans un endroit propre et sec bien éclairé.
- Utiliser des prises de courant et des outils correctement mis à la terre.
- Utiliser les bons outils et un équipement adéquat en bon état pour le travail à accomplir.
- Avant de quitter le siège du conducteur pour effectuer un entretien, abaisser l'accessoire jusqu'au sol et effectuer toutes les procédures d'arrêt.
- Laisser refroidir l'équipement avant d'y effectuer des travaux.
- Déconnecter le câble de masse (-) de la batterie avant de réparer ou de régler les systèmes électriques ou avant d'effectuer des travaux de soudure sur l'équipement.
- Ne pas graisser ou huiler l'équipement pendant qu'il est en marche.
- Inspecter toutes les pièces. S'assurer que les pièces sont en bon état et correctement installées.
- Remplacer les pièces de cet accessoire uniquement par des pièces d'origine Kubota. Ne pas modifier cet accessoire d'une manière susceptible de nuire à sa performance.
- Retirer toute accumulation de graisse, d'huile ou de débris.
- Retirer tous les outils et toutes les pièces inutilisées de l'équipement avant la remise en marche.

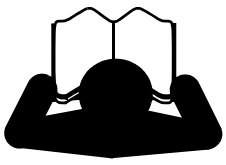

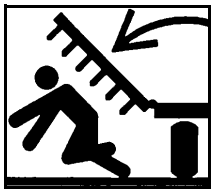
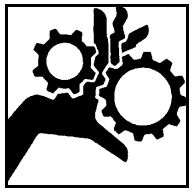

Il s'agit de pratiques courantes qui peuvent s'appliquer ou non aux produits décrits dans le présent manuel.

Prévoir les situations d'urgence

- ▲ Être prêt à faire face à un début d'incendie.
- ▲ Garder une trousse de premiers soins et un extincteur d'incendie à portée de la main.
- ▲ Garder les numéros d'urgence pour appeler un médecin, une ambulance, un hôpital et le service des incendies près d'un téléphone.

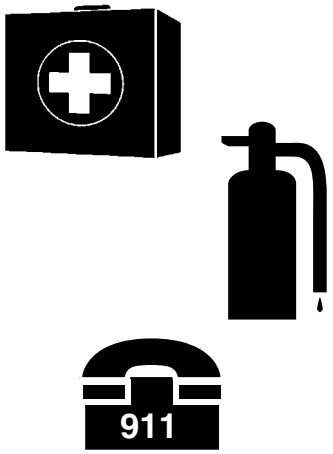

Porter un équipement de protection

- ▲ Porter des vêtements et un équipement de protection appropriés pour le travail, comme des chaussures de sécurité, des lunettes de protection, un casque protecteur et des bouchons d'oreille.
- ▲ Les vêtements doivent être à ajustement serré sans franges ni tirettes pour prévenir les cas d'emmêlement par les pièces mobiles.
- ▲ Une exposition prolongée au bruit intense peut provoquer une déficience ou une perte auditive. Porter une protection auditive adéquate, comme des protecteurs d'oreille ou des bouchons d'oreille.
- ▲ L'utilisation sûre de l'équipement exige toute l'attention de l'utilisateur. Éviter de porter des écouteurs audio pendant l'utilisation de la machinerie.

Prévenir les risques liés aux liquides à haute pression

- ▲ Le liquide fuyant pressurisé peut pénétrer la peau et causer des blessures graves.
- ▲ Prévenir le risque en relâchant la pression avant de détacher les conduits hydrauliques ou avant d'effectuer des travaux sur le système.
- ▲ S'assurer que tous les raccords de liquide hydraulique sont fermement serrés et que tous les tuyaux et tous les circuits hydrauliques sont en bon état avant de pressuriser le système.
- ▲ Utiliser un bout de papier ou de carton, NON PAS DES PARTIES DU CORPS, pour vérifier la présence de toute fuite soupçonnée.
- ▲ Porter des gants de protection et des lunettes de protection ou des lunettes-masque en travaillant avec des systèmes hydrauliques.
- ▲ **CONSULTER SANS DÉLAI.** En cas d'incident, consulter immédiatement un médecin généraliste face à ce type de blessure. Toute éclaboussure de liquide sur la peau ou dans les yeux exige un traitement dans les heures qui suivent, car il y a des risques de nécrose.

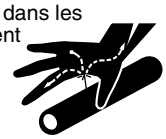

Utiliser des lampes et des dispositifs de sécurité

- ▲ Les tracteurs, les chargeurs à direction différentielle, les engins autopropulsés et l'équipement remorqué peuvent présenter des risques lorsqu'ils sont conduits sur des chemins publics. Ils sont difficiles à voir, particulièrement une fois la nuit tombée.
- ▲ Il est recommandé d'allumer les feux de détresse et les clignotants en conduisant sur les chemins publics.

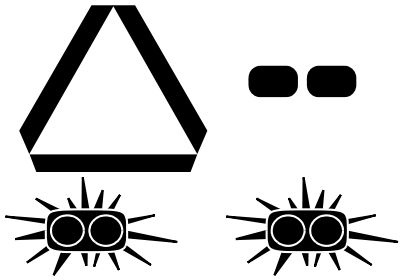

Utiliser la ceinture de sécurité et le cadre de protection ROPS

- ▲ Conduire uniquement des engins motorisés équipés d'un cadre de protection en cas de renversement (ROPS) et d'une ceinture de sécurité.
- ▲ Maintenir les ROPS repliables en position verrouillée vers le haut en tout temps.
- ▲ Attacher confortablement et fermement la ceinture de sécurité afin d'être protégé contre toute blessure grave ou la mort et en cas de renversement de l'engin.
- ▲ Porter un équipement de protection comme un casque protecteur, des chaussures de sécurité, des lunettes de protection et des bouchons d'oreille.

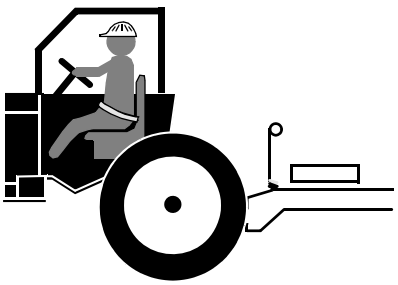

Ne pas accepter de passagers sur la machinerie

- ▲ Ne jamais transporter de passagers et ne jamais utiliser la machinerie comme ascenseur.
- ▲ Les passagers bloquent la vue de l'utilisateur.
- ▲ Les passagers peuvent être frappés par des corps étrangers et être éjectés de l'équipement.
- ▲ Ne jamais autoriser des enfants à conduire la machinerie.

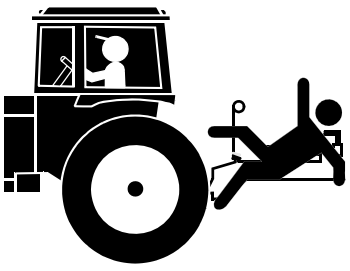

Étiquettes de sécurité

Votre niveleuse à chargeur à direction différentielle est livrée équipée de toutes les étiquettes de sécurité mises en place. Sa conception a été pensée pour aider l'utilisateur à faire fonctionner l'accessoire en toute sécurité. Lire et suivre les directives.

1. *Maintenir toutes les étiquettes de sécurité en bon état de propreté et lisibles.*
2. *Consulter la présente section pour le bon positionnement des étiquettes. Remplacer toutes les étiquettes endommagées ou manquantes. Commander des étiquettes neuves auprès du concessionnaire Kubota le plus proche. Pour trouver le concessionnaire le plus près, visiter le localisateur de concessionnaire au www.landpride.com.*
3. *Pour certains équipements neufs installés pendant une réparation, il est nécessaire que des étiquettes de sécurité soient apposées au composant remplacé conformément à ce qui est spécifié par Kubota. En commandant de nouveaux composants, s'assurer que les bonnes étiquettes de sécurité sont comprises dans la demande.*
4. *Consulter la présente section pour le bon positionnement des étiquettes. Pour installer de nouvelles étiquettes :*
   a. *Nettoyer la surface où l'étiquette doit être apposée.*
   b. *Vaporiser de l'eau savonneuse sur la surface nettoyée.*
   c. *Peler le dos de l'étiquette et presser l'étiquette fermement sur la surface d'installation.*
   d. *Repousser toutes les bulles d'air à l'aide d'une carte de crédit ou tout autre type d'objet comparable à bord droit.*

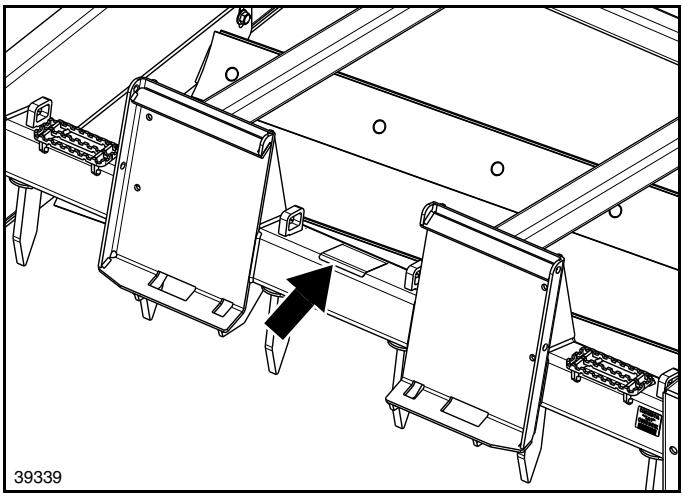

70335

818-267C-FRC

Avertissement : Lire le Manuel d'utilisateur/risque d'entretien

Un endroit

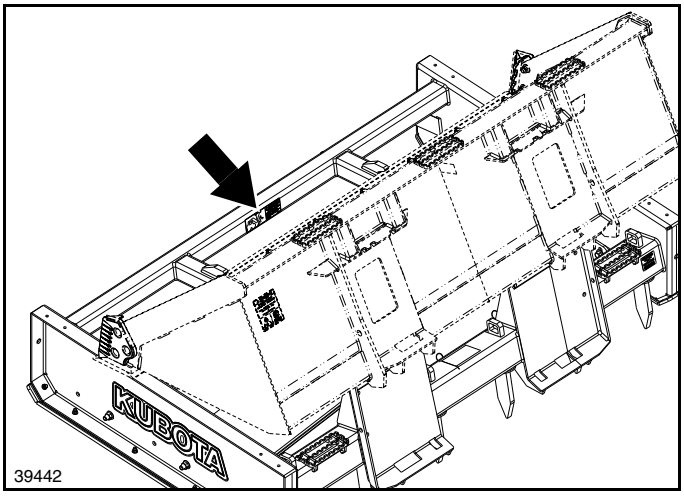

858-707C-FRC

Avertissement : RISQUE D'ÉCRASEMENT

Kubota souhaite la bienvenue à l'acheteur dans la famille grandissante des nouveaux propriétaires de produits. Cette niveleuse à chargeur à direction différentielle a été conçue avec soin et construite par des travailleurs compétents à partir de matériaux de qualité. Un montage adéquat, un entretien régulier et des pratiques d'utilisation sécuritaire procureront des années d'usage satisfaisant de cet accessoire.

Application

Les niveleuses à chargeur à direction différentielle de la série AP-SG25 de Kubota sont livrées en largeurs de travail de 183 cm (72 po) (modèle AP-SG2572) et de 213 cm (84 po) (modèle AP-SG2584). Elles sont conçues pour se fixer à des chargeurs à direction différentielle de 30 à 71 kW (40 à 95 hp) et à des tracteurs équipés d'un chargeur frontal et d'une plaque d'attelage de style chargeur à direction différentielle.

Les niveleuses à chargeur à direction différentielle peuvent s'utiliser pour l'aménagement paysager, sur les fermes, les ranchs, les laiteries, les chantiers de construction, autour des camps de chasse, des camps de pêche, des sites d'exploitation forestière, des mines, sur les grandes propriétés, les terrains de petite superficie et les gazonnières, ainsi que par les centres d'entretien des routes municipales et rurales. Ces niveleuses à chargeur à direction différentielle présentent une conception unique qui les rend conviviales et abordables pour niveler les routes.

En plaçant simplement une niveleuse à chargeur à direction différentielle de la série AP-SG25 bien ajustée sur le sol, en mettant les bras de levage en position de flottement et en conduisant vers l'avant, l'utilisateur peut éliminer les points hauts et remplir les cavités et les points bas sur les routes et les voies encore non travaillées en manipulant peu ou pas les commandes de l'attelage du chargeur à direction différentielle. La niveleuse à chargeur à direction différentielle de la série AP-SG25 permet de déplacer la terre et les agrégats rapidement et simplement des points hauts vers les points bas. Si une grande quantité de terre et/ou d'agrégats s'accumule entre les lames, soulever légèrement les commandes de levage du chargeur à direction différentielle ou du tracteur pour ainsi permettre à tout excès de matière de s'évacuer de manière uniforme et continue sous les lames niveleuses.

Se référer aux « **Spécifications et capacités** » à la page 15 et aux « **Caractéristiques et avantages** » à la page 16 pour obtenir des informations supplémentaires et les options d'amélioration de la performance.

Utilisation du présent manuel

- Ce Manuel d'utilisateur est conçu pour aider l'utilisateur à se familiariser avec la sécurité, le montage, l'utilisation, les réglages, le dépannage et l'entretien. Lire ce manuel et suivre les recommandations pour garantir une utilisation sûre et efficace.
- L'information contenue dans ce manuel était à jour au moment d'aller sous presse. Certaines pièces peuvent varier légèrement pour garantir le meilleur rendement du produit.
- Pour commander un nouveau Manuel d'utilisateur ou un nouveau Manuel de pièces, communiquer avec un concessionnaire agréé.

Terminologie

La « droite » ou la « gauche » tel que mentionnée dans le présent manuel sont déterminées en faisant face au sens de fonctionnement de la machine lorsqu'elle sera utilisée, à moins qu'il en soit spécifié autrement.

Définitions

REMARQUE : Un élément d'information spécial que l'utilisateur doit savoir avant de continuer.

IMPORTANT: Un élément d'information spécial en lien avec le sujet suivant. L'objectif de Kubota est que cette information soit lue et bien comprise avant de continuer.

Assistance au propriétaire

Le concessionnaire doit effectuer l'enregistrement de la garantie en ligne au moment de l'achat. Cette information nous est essentielle pour offrir un service de qualité à la clientèle.

Les pièces de la niveleuse à chargeur à direction différentielle ont été spécialement conçues et doivent uniquement être remplacées par des pièces d'origine Kubota. Communiquer avec un concessionnaire Kubota pour obtenir toute pièce d'entretien ou de réparation nécessaire. Les concessionnaires Kubota ont du personnel compétent, les pièces de réparation et l'équipement nécessaire pour réparer ou entretenir cet outil.

Numéro de série

Nº de modèle _____Nº de série _____

À des fins de référence et de service rapide, noter le numéro de modèle et le numéro de série dans les espaces précédents et également sur la page de la garantie. Toujours indiquer le numéro de modèle et le numéro de série en commandant des pièces et dans toute correspondance envoyée à un concessionnaire Kubota. Pour repérer la plaque du numéro de série sur l'outil, consulter la Figure 1.

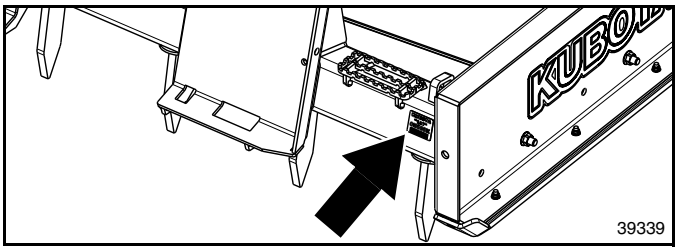

Emplacement de la plaque du numéro de série
Figure 1

Assistance supplémentaire

Le concessionnaire vise l'entière satisfaction de l'utilisateur par rapport à la nouvelle niveleuse à chargeur à direction différentielle. Si pour une quelconque raison certaines section du présent manuel ne semblent pas claires ou pour signaler toute insatisfaction face à un service reçu, nous recommandons ce qui suit :

1. Aborder la question avec le directeur du service du concessionnaire en s'assurant que cette personne soit bien au fait de tout problème vécu et qu'elle ait eu la chance d'apporter son aide.
2. En cas d'insatisfaction, s'adresser au concessionnaire en titre ou au directeur général de la concession, expliquer le problème et demander de l'assistance.
3. Pour de l'assistance supplémentaire, écrire à :

Kubota par Land Pride
Service Department

1525 East North Street
P.O. Box 5060
Salina, KS 67402-5060 É.-U.

Adresse électronique
lpservicedept@landpride.com

Exigences liées au chargeur à direction différentielle et au tracteur

Les niveleuses à chargeur à direction différentielle de la série AP-SG25 sont conçues pour des chargeurs à direction différentielle de 30 à 71 kW (40 à 95 hp) et des tracteurs équipés d'un chargeur frontal et d'une plaque d'attelage de chargeur à direction différentielle. Les chargeurs à direction différentielle et les tracteurs en dehors de cette plage de puissance ne doivent pas être utilisés.

Poids du tracteur . . . Voir l'avertissement de danger ci-dessous.

DANGER

Afin d'éviter des blessures graves ou la mort :

- *Utiliser un chargeur à direction différentielle ou un tracteur de la bonne taille. En raison du centre de gravité élevé, une machine de poids léger peut basculer au moment de l'élévation des bras de levage du chargeur, causant des blessures graves ou la mort.*
- *Certains chargeurs à direction différentielle et tracteurs de poids léger nécessitent des masses de lestage à l'arrière pour les charges lourdes afin de maintenir le contrôle. S'assurer de consulter le Manuel d'utilisateur de l'appareil pour déterminer s'il est nécessaire ou non d'ajouter des masses de lestage.*

Exigences liées au couple pour les boulons

Se reporter au « **Tableau des couples de serrage** » à la page 18 pour déterminer les couples de serrage appropriés des attaches.

Configuration par le concessionnaire

La niveleuse à chargeur à direction différentielle est expédiée de l'usine complètement montée. Bien vouloir examiner l'appareil pour s'assurer que tous les composants sont livrés montés. Au besoin, consulter le Manuel des pièces 303-458PK pour vérifier les composants de la niveleuse.

Arrêt du chargeur à direction différentielle/tracteur

Avant de quitter le siège du conducteur, suivre les étapes ci-dessous pour arrêter le chargeur à direction différentielle ou le tracteur.

Arrêt du chargeur à direction différentielle

1. Stationner le chargeur à direction différentielle et l'outil sur une surface plane et solide.
2. Abaisser les bras de levage et mettre l'accessoire à plat sur le sol ou sur des blocs.
3. Engager le frein de stationnement.
4. Couper le moteur.
5. Si cet élément est présent, soulever la barre du siège et déplacer les commandes jusqu'à ce qu'elles soient toutes verrouillées.
6. Retirer la clé de contact pour prévenir tout démarrage non autorisé.
7. Pour monter dans le chargeur à direction différentielle ou en redescendre, utiliser les marches, les poignées de maintien et les surfaces antidérapantes.

Arrêt du tracteur

1. Stationner le tracteur et l'outil sur une surface plane et solide.
2. Abaisser l'accessoire jusqu'au sol ou sur des blocs.
3. Régler la boîte de vitesses à la position de stationnement ou engager le frein de stationnement du tracteur, couper le moteur et retirer la clé de contact pour prévenir tout démarrage non autorisé.
4. Attendre que tous les composants soient entièrement immobiles avant de quitter le siège conducteur.
5. Pour monter sur le tracteur ou en redescendre, utiliser les marches, les poignées de maintien et les surfaces antidérapantes.

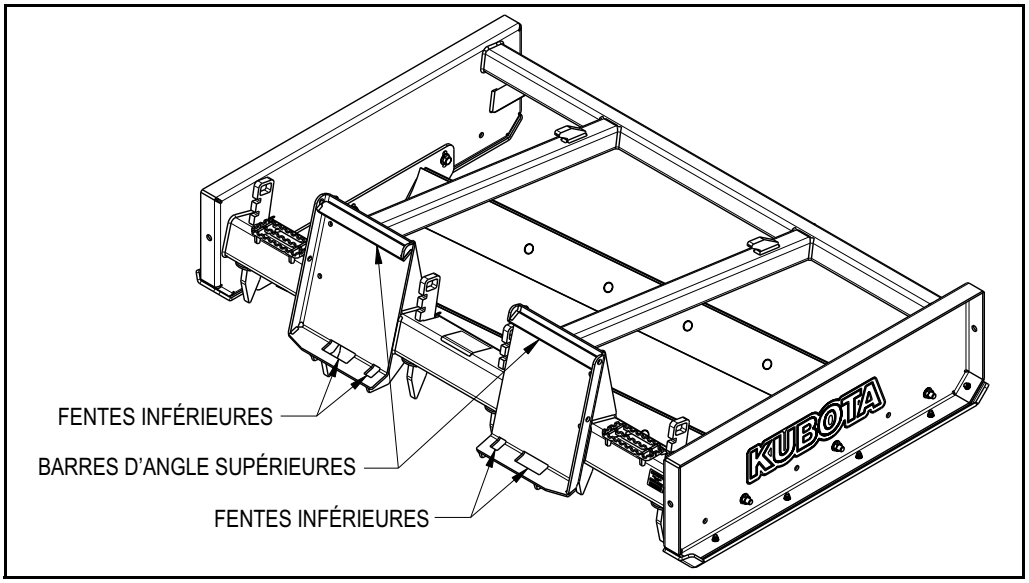

Attelage de la niveleuse à chargeur à direction différentielle
Figure 1-1

Attelage de la niveleuse à chargeur à direction différentielle

Consulter la Figure 1-1 :

DANGER

Afin d'éviter des blessures graves ou la mort :

Un risque d'écrasement est présent pendant l'accouplement de l'équipement. ***Ne pas*** *autoriser quiconque à se tenir entre le chargeur à direction différentielle ou le tracteur et l'accessoire pendant l'accouplement de l'outil.* ***Ne pas*** *manipuler le mécanisme hydraulique alors que quelqu'un se trouve à proximité du chargeur à direction différentielle/tracteur ou de l'accessoire.*

ATTENTION

Afin d'éviter des blessures graves :

S'assurer que la plaque d'attelage avant du chargeur est bien fixée à l'attelage de la niveleuse. Elle doit être fixée sous les barres d'angle au sommet de la niveleuse et les poignées de verrouillage doivent être verrouillées avec des goupilles de verrouillage qui s'étendent entièrement dans les fentes au bas de l'attelage de la niveleuse. Une niveleuse incorrectement fixée peut tomber soudainement et provoquer des blessures graves ou la mort.

1. Rechercher et éliminer tous les débris de la plaque d'attelage du chargeur et des points d'attelage de la niveleuse.
2. Soulever les goupilles de verrouillage sur la plaque d'attelage du chargeur.
3. Conduire lentement le chargeur à direction différentielle ou le tracteur et le centrer sur l'attelage de la niveleuse en s'assurant que la plaque de montage du chargeur à direction différentielle est parallèle aux barres d'angle supérieures de l'attelage de la niveleuse.
4. Tourner la partie supérieure des bras d'inclinaison du chargeur à direction différentielle légèrement vers l'avant.
5. Placer le dessus de la plaque de montage du chargeur à direction différentielle sous les barres d'angle supérieures de la niveleuse. Soulever lentement les bras du chargeur jusqu'à ce que la plaque d'attelage soit logée sous les barres d'angle supérieures.
6. Tourner la partie supérieure des bras d'inclinaison du chargeur à direction différentielle vers l'arrière jusqu'à ce que la plaque d'attelage fasse contact avec la plaque d'attelage de la niveleuse.
7. Arrêter le chargeur à direction différentielle ou le tracteur de manière appropriée. Se référer à la rubrique **« Arrêt du chargeur à direction différentielle/tracteur »** à la page 6.
8. Abaisser les goupilles de verrouillage sur la plaque de montage du chargeur à direction différentielle. S'assurer que les goupilles de verrouillage passent par les fentes au bas de la plaque d'attelage de la niveleuse et qu'elles sont en position verrouillée.

Dételage de la niveleuse à chargeur à direction différentielle

Consulter la Figure 1-1 :

1. Arrêter le chargeur à direction différentielle et la niveleuse de manière appropriée. Se référer à la rubrique **« Arrêt du chargeur à direction différentielle/tracteur »** à la page 6.
2. Tirer sur les manettes de verrouillage pour enlever les goupilles des fentes inférieures de la plaque d'attelage de la niveleuse.
3. Retourner au chargeur à direction différentielle/tracteur et soulever la niveleuse à environ 15,2 cm (6 po) du sol.
4. Tourner le dessus de la plaque de montage du chargeur à direction différentielle de 5 à 10 degrés vers l'avant et commencer à abaisser la niveleuse vers le bas jusqu'à ce que le devant de la niveleuse touche le sol.
5. Continuer à abaisser lentement la plaque d'attelage de la niveleuse jusqu'à ce que la barre d'angle supérieure et la plaque de montage du chargeur à direction différentielle se séparent.
6. Reculer soigneusement le chargeur à direction différentielle ou le tracteur de la niveleuse en s'assurant que la plaque de montage du chargeur à direction différentielle se sépare de la plaque d'attelage de la niveleuse.

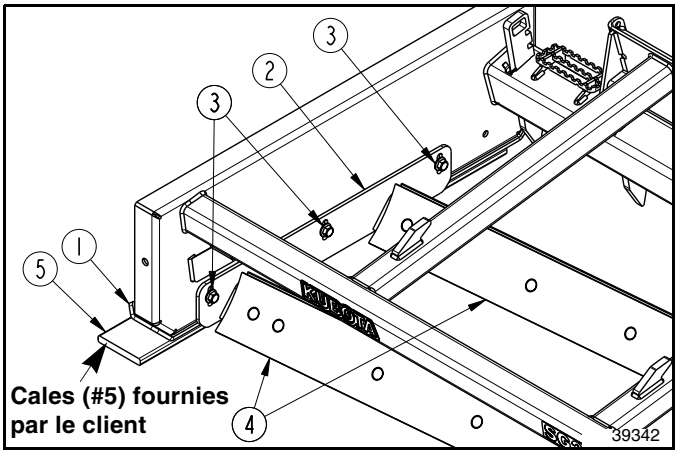

Réglage de la hauteur de la lame (côté gauche illustré)
Figure 2-1

Réglage de la hauteur des lames de débroussailleuse

ATTENTION

Afin d'éviter des blessures graves :

Toujours tenir ses pieds et ses mains à l'écart du dessous du support de lame lors du réglage de la hauteur de la lame niveleuse. Le support de lame peut tomber et causer des blessures aux pieds, aux jambes et/ou aux mains.

Consulter la Figure 2-1 :

> **REMARQUE :** La profondeur de coupe est la distance verticale depuis le bas du patin jusqu'au bas des lames niveleuses.

Le porte-lame (nº 2) peut être abaissé ou soulevé sur une distance identique des deux côtés afin de racler une surface. Placer les bords tranchants à égalité du dessous des patins afin de produire un nivellement non agressif ou ajuster les bords tranchants vers le bas à une profondeur de coupe de 3,81 cm (1 1/2 po). Le réglage de profondeur de coupe le plus fréquemment utilisé est de 0,64 à 0,95 cm (1/4 à 3/8 po) sous les patins.

Il est également possible d'abaisser le porte-lame (nº 2) du côté droit plus que du côté gauche afin de créer un couronnement en nivelant le centre d'une route.

Préparation initiale

Consulter la Figure 2-1 :

1. Stationner la niveleuse à chargeur à direction différentielle sur une surface dure et de niveau, comme une dalle de béton.
2. Arrêter le chargeur à direction différentielle ou le tracteur de manière appropriée. Se reporter à la rubrique **« Arrêt du chargeur à direction différentielle/tracteur »** sur cette page.
3. Desserrer les boulons (nº 3) sur les deux extrémités du porte-lame (nº 2). Ne pas retirer les écrous des boulons (nº 3).
4. Faire redémarrer le chargeur à direction différentielle ou le tracteur et soulever la niveleuse d'une douzaine de centimètres au-dessus de la surface dure.
5. Arrêter le chargeur à direction différentielle ou le tracteur de manière appropriée.
6. Ne pas utiliser de cales si la profondeur de coupe est de 0 cm (0 po). Placer une cale longue (nº 5) d'épaisseur égale à la profondeur de coupe souhaitée sous chaque patin (nº 1). S'assurer que ces cales ne se prolongent pas sous le cadre du porte-lame (nº 2).

Réglage pour augmenter la profondeur de coupe

> **REMARQUE :** Les cales (nº 2) devraient être plus épaisses que la profondeur de coupe actuelle.

1. Effectuer les étapes 1 à 6 à la rubrique **« Préparation initiale »**.
2. Faire redémarrer le chargeur à direction différentielle ou le tracteur et actionner le levier de commande pour abaisser doucement les patins (nº 1) sur les cales (nº 5).
3. Arrêter le chargeur à direction différentielle ou le tracteur de manière appropriée. Se référer à la rubrique **« Arrêt du chargeur à direction différentielle/tracteur »** à la page 6.
4. S'assurer que les patins (nº 1) ne reposent que sur les cales (nº 5) et que les lames niveleuses (nº 4) reposent sur la surface dure.
5. Serrer les boulons GR8 de 5/8 po – 11 x 1 1/2 po (nº 3) au couple approprié.

Réglage pour diminuer la profondeur de coupe

> **REMARQUE :** Les cales (nº 2) devraient être plus minces que la profondeur de coupe actuelle.

1. Effectuer les étapes 1 à 6 à la rubrique **« Préparation initiale »**.
2. Faire redémarrer le chargeur à direction différentielle ou le tracteur et actionner le levier de commande pour abaisser doucement les patins (nº 1) sur les cales (nº 5).
3. Arrêter le chargeur à direction différentielle ou le tracteur de manière appropriée. Se référer à la rubrique **« Arrêt du chargeur à direction différentielle/tracteur »** à la page 6.
4. S'assurer que les patins (nº 1) ne reposent que sur les cales (nº 5) et que les lames niveleuses (nº 4) reposent sur la surface dure.
5. Serrer les boulons GR5 de 5/8 po – 11 x 1 1/2 po (nº 3) au couple approprié.

Réglage pour créer un couronnement

1. Effectuer les étapes 1 à 5 à la rubrique **« Préparation initiale »**.
2. Placer sous le patin gauche (nº 1) et les lames de la niveleuse (nº 4) une cale (nº 5) d'épaisseur égale à la profondeur de coupe.
3. Placer sous le patin droite (nº 1) (non illustré) une deuxième cale (nº 5) d'épaisseur égale à la cale précédente. S'assurer que cette cale ne se prolonge pas sous le cadre du porte-lame (nº 2).
4. Faire redémarrer le chargeur à direction différentielle ou le tracteur et actionner le levier de commande du bras du chargeur pour abaisser doucement l'appareil sur les cales (nº 5).
5. Arrêter le chargeur à direction différentielle ou le tracteur de manière appropriée.
6. Sur le côté gauche, s'assurer que les patins (nº 1) et les lames niveleuses (nº 4) reposent sur les cales (nº 5).
7. Sur le côté droit (non illustré), s'assurer que le patin (nº 1) repose sur la cale (nº 5) et que les lames niveleuses (nº 4) reposent sur une surface dure.

8. Serrer les boulons GR5 de 5/8 po – 11 x 1 1/2 po (nº 3) au couple approprié.
9. Effectuer toutes les passes de nivellement alors que le milieu de la route se trouve sur la gauche de la niveleuse.

Réglage de la hauteur des dents droites

DANGER

Afin d'éviter des blessures graves ou la mort :

Apporter les réglages nécessaires à la niveleuse à chargeur à direction différentielle une fois qu'elle a été correctement attelée au chargeur à direction différentielle ou au tracteur et fixée avec des blocs de maintien solides. Ne pas utiliser des blocs de béton. Ne jamais travailler autour ou sous un équipement supporté hydrauliquement. Le système hydraulique peut relâcher l'équipement instantanément si les commandes sont actionnées ou si les conduites hydrauliques éclatent même lorsque l'alimentation hydraulique est coupée.

ATTENTION

Afin d'éviter des blessures graves :

- *Ne pas approcher ses pieds et ses jambes du dessous des dents. Les dents peuvent tomber des mains et causer des blessures aux pieds et/ou aux jambes.*
- *Ne pas s'approcher des fentes des dents lors du réglage de la hauteur des dents. Les dents peuvent pincer des parties du corps dans les fentes pendant le réglage.*

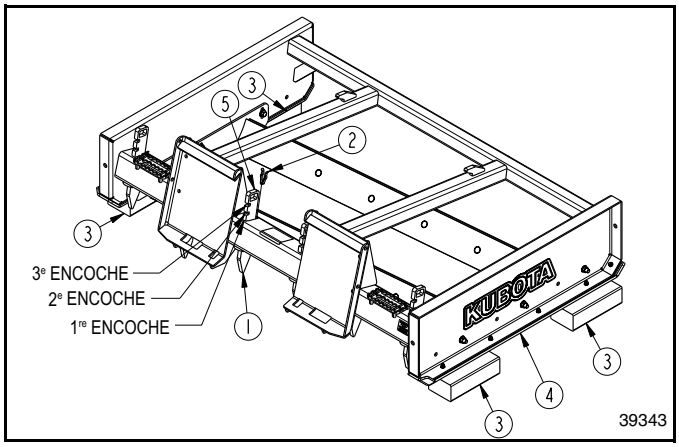

Réglage des dents
Figure 2-2

Préparation initiale

Consulter la Figure 2-2 :

1. Arrêter le chargeur à direction différentielle ou le tracteur de manière appropriée. Se référer à la rubrique « **Arrêt du chargeur à direction différentielle/tracteur** » à la page 6.
2. Placer quatre blocs de maintien de 10 cm (4 po) de hauteur (nº 3) en face de la niveleuse et en ligne avec les patins (nº 4), deux de ces blocs étant situés de chaque côté à une distance maximale l'un de l'autre équivalente à la longueur totale de patins (nº 4).
3. Faire démarrer le chargeur à direction différentielle, soulever la niveleuse d'environ 15,2 cm (6 po) et avancer jusqu'à ce que les patins de la niveleuse (nº 4) soient directement au-dessus des blocs de maintien (nº 3).
4. Abaisser la niveleuse jusqu'à ce que les patins (nº 4) reposent sur des blocs de maintien solides (nº 3).
5. Arrêter le chargeur à direction différentielle ou le tracteur de manière appropriée et descendre.

Réglage de la hauteur des dents

Consulter la Figure 2-3 :

1. Effectuer les étapes 1 à 5 à la rubrique « **Préparation initiale** ».
2. Serrer le haut de l'attache à ressort de dent (nº 2) avec une pince, puis extraire l'attache de la fente du tube porte-dents. S'assurer de maintenir la rainure de dent dans la fente du tube pour éviter que la dent ne tombe lors du retrait de l'attache à ressort.
3. Soulever ou abaisser manuellement la tige avec la poignée (nº 5) jusqu'à ce que la rainure préférée soit logée dans la fente du tube porte-dents, tel qu'indiqué à la Figure 2-3.
4. Fixer la dent avec l'attache de retenue à ressort (nº 2) en insérant l'attache de retenue dans la fente derrière la dent jusqu'à ce qu'elle s'enclenche en place.

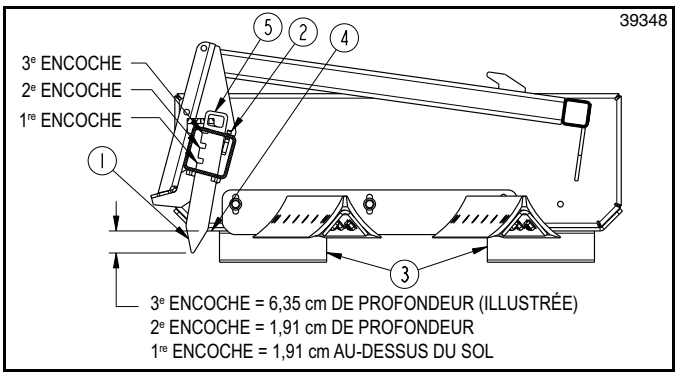

Profondeur de fonctionnement des dents
Figure 2-3

Réglage des dents pour l'arrachement seulement

Consulter la Figure 2-3 :

1. Se référer à la rubrique « **Réglage de la hauteur des dents** » sur cette page et régler les dents vers le bas jusqu'à la 3e rainure.
2. Utiliser la fonction d'inclinaison du chargeur et incliner la partie supérieure de la plaque d'attelage légèrement vers l'arrière jusqu'à ce que les lames niveleuses soient plus élevées que les dents.
3. Abaisser les bras de levage jusqu'à ce que les dents pénètrent le sol à une profondeur acceptable.

Réglage de hauteur de la racleuse de nivellement

1. Relever entièrement les dents. Se référer à la rubrique « **Réglage de la hauteur des dents** » sur cette page.
2. Stationner le chargeur à direction différentielle ou le tracteur sur une surface plane et abaisser les bras de levage jusqu'à ce que la niveleuse repose sur le sol.
3. Placer le levier de commande en position de flottement.
4. Tourner la plaque de montage du chargeur à direction différentielle vers l'avant ou l'arrière jusqu'à ce que les patins des deux côtés soient à plat sur le sol ou en parallèle avec le sol si les lames niveleuses tiennent les patins au-dessus du sol.
5. Avancer pour arracher avec les dents.

Liste de vérification de fonctionnement

Le contrôle des dangers et la prévention des accidents dépendent de la prise de conscience, de l'attention, de la prudence et de la formation appropriée pour l'exploitation, le transport, l'entreposage et l'entretien de la niveleuse à chargeur à direction différentielle. Par conséquent, il est absolument essentiel de ne pas faire fonctionner la niveleuse à chargeur à direction différentielle sans avoir d'abord lu, bien compris et maîtrisé parfaitement le Manuel d'utilisateur. S'assurer que l'opérateur a porté une attention particulière à :

- **Informations importantes relatives à la sécurité,** pages 1 à 4
- **Section 1 : Montage et configuration,** page 6
- **Section 2 : Réglages,** page 8
- **Section 3 : Instructions de fonctionnement,** page 10
- **Section 4 : Entretien**, page 13

On recommande de procéder à l'inspection suivante avant d'utiliser la niveleuse à chargeur à direction différentielle.

Liste de vérification de fonctionnement

✔	Vérifier	Réf.
	Vérifier l'attelage. S'assurer que les goupilles de verrouillage passent par les fentes au bas de la plaque d'attelage de la niveleuse et que la plaque d'attelage du chargeur à direction différentielle se trouve sous les barres d'angle supérieures de la niveleuse. Se référer à la « Section 1 : Montage et configuration ».	Page 6
	Tous les réglages des lames niveleuses et des dents ont été effectués et sont sécurisés. Se référer à la « Section 2 : Réglages ».	Page 8
	S'assurer que l'utilisateur a lu et bien compris comment faire fonctionner la niveleuse à chargeur à direction différentielle. Se référer à la « Section 3 : Instructions de fonctionnement ».	Page 10
	Vérifier initialement la niveleuse, puis périodiquement si les boulons et les goupilles sont desserrés. Se reporter au « Tableau des couples de serrage ».	Page 18

Responsabilité de l'utilisateur

DANGER

Afin d'éviter des blessures graves ou la mort :

- *Ne pas se retrouver coincé entre les bras de levage et le châssis du tracteur/chargeur à direction différentielle. Les coincements sont la principale cause d'accidents mortels.*
- *Toujours manœuvrer l'accessoire en position assise sur le tracteur ou le chargeur à direction différentielle et en ayant bouclé sa ceinture de sécurité.*
- *Garder sa tête, ses bras et ses jambes à l'intérieur de la cabine en conduisant le tracteur/chargeur à direction différentielle.*
- *Ne jamais manœuvrer l'équipement à partir de l'extérieur de la cabine.*
- *Avant de quitter le siège du conducteur, abaisser l'accessoire jusqu'au sol, engager le frein de stationnement et couper le moteur.*
- *Utiliser la sortie d'urgence du chargeur à direction différentielle lorsque le passage de sortie par l'avant est bloqué.*
- *Ne pas utiliser les commandes manuelles comme support de maintien ou les commandes au pied comme appui.*
- *Éloigner la boue, la neige, la glace et les débris des commandes au pied.*
- *Si cet élément est présent, soulever la barre de retenue et déplacer les commandes jusqu'à ce qu'elles soient toutes verrouillées et jusqu'à ce que le système de verrouillage soit activé.*
- *Inspecter le système de commande de verrouillage régulièrement et effectuer l'entretien nécessaire pour le garder en bon état de marche.*
- *Ne jamais contourner ni modifier un dispositif de sécurité.*
- *Ne pas faire fonctionner sur une pente raide où le chargeur à direction différentielle ou le tracteur pourrait se renverser. Consulter le Manuel d'utilisateur de l'engin pour les pentes acceptables.*

AVERTISSEMENT

Afin d'éviter des blessures graves ou la mort :

- *Conduire uniquement des tracteurs et des chargeurs à direction différentielle équipés d'un cadre de protection en cas de renversement (ROPS) et d'une ceinture de sécurité. Maintenir les ROPS repliables en position verrouillées en tout temps. Attacher confortablement et fermement la ceinture de sécurité afin d'assurer une protection contre toute blessure grave ou la mort et en cas de renversement du véhicule.*
- *Utiliser un chargeur à direction différentielle ou un tracteur de la bonne taille. En raison du centre de gravité élevé, une machine de poids léger peut basculer au moment de l'élévation des bras de levage du chargeur, causant des blessures graves ou la mort.*
- *Certains chargeurs à direction différentielle et tracteurs de poids léger nécessitent des masses de lestage à l'arrière pour les charges lourdes afin de maintenir le contrôle. S'assurer de consulter le Manuel d'utilisateur de l'appareil pour déterminer s'il est nécessaire ou non d'ajouter des masses de lestage.*
- *Ne jamais autoriser quiconque n'a pas reçu une formation adéquate sur le fonctionnement sécuritaire de cette niveleuse à chargeur à direction différentielle à l'utiliser.*
- *Ne laisser aucune personne âgée de moins de 16 ans à faire fonctionner la niveleuse à chargeur à direction différentielle.*
- *Ne tolérer la présence d'aucune personne près de la niveleuse à chargeur à direction différentielle pendant son fonctionnement.*
- *Utiliser la niveleuse à chargeur à direction différentielle uniquement aux fins prévues.*
- *Pour prévenir les blessures graves ou la mort, ne jamais transporter de passagers sur le chargeur à direction différentielle, sur le tracteur ou sur l'accessoire. Les passagers obstruent la vue de l'utilisateur, peuvent être frappés par des corps étrangers et peuvent tomber ou être projetés de l'équipement.*
- *Ne jamais utiliser la niveleuse à chargeur à direction différentielle comme un chariot pour transporter des choses ou comme une plate-forme de travail.*
- *Toujours connaître le poids de la charge à soulever. La capacité de levage maximale ne doit jamais dépasser la capacité de levage nominale du chargeur à direction différentielle ou du tracteur. Le fait d'excéder la capacité nominale de l'engin peut se traduire par un renversement ou d'autres risques graves et provoquer des blessures ou la mort.*
- *Ne pas utiliser la niveleuse pour lever le devant du tracteur ou du chargeur à direction différentielle du sol. Cela peut endommager l'équipement et causer des blessures en cas de dépassement de la capacité de levage de l'appareil.*
- *Ne jamais utiliser la niveleuse à chargeur à direction différentielle pour tirer ou remorquer d'autres objets. Cela peut endommager le châssis de la niveleuse et causer de graves blessures corporelles ou la mort.*
- *S'assurer que toutes les étiquettes de sécurité sont fixées au bon endroit et en bon état avant d'utiliser l'outil.*
- *Ne jamais travailler sous l'appareil sans d'abord l'avoir bloqué en position relevée.*
- *Le serrage de tous les écrous, boulons, vis et fixations doit être vérifié périodiquement. Se reporter au* ***« Tableau des couples de serrage »*** *à la page 18 afin de déterminer les couples de serrage appropriés pour les boulons courants.*

ATTENTION

Afin d'éviter des blessures graves :

- *Ne pas approcher ses pieds et ses jambes du dessous des dents. Les dents peuvent tomber des mains et causer des blessures aux pieds et/ou aux jambes.*
- *Toujours tenir ses pieds et ses mains à l'écart du dessous du support de lame lors du réglage de la hauteur de la lame niveleuse. Le support de lame peut tomber et causer des blessures aux pieds, aux jambes et/ou aux mains.*
- *Porter une protection oculaire en faisant fonctionner un chargeur à direction différentielle ou un tracteur sans carter de protection ou sans écran protecteur. La poussière et les débris peuvent pénétrer dans les yeux.*
- *S'assurer de ne pas effectuer de travaux au-dessus de fils, de tuyaux ou de tout autre obstacle sous-terrain. En cas de doute, communiquer avec les services publics de la région de manière à ce qu'ils puissent marquer l'emplacement de tout circuit souterrain se trouvant dans la zone. S'assurer de demander jusqu'à quelle distance il est possible de travailler par rapport aux marques ou aux drapeaux qu'ils ont positionnés.*

Godet et niveleuse sur une remorque de transport

Consulter la Figure 3-1 :

AVERTISSEMENT

Afin d'éviter des blessures graves ou la mort :

- *Ne jamais soulever la niveleuse à chargeur à direction différentielle avec un godet rangé sur le dessus. Cela pourrait endommager le châssis de la niveleuse, faire tomber le godet et/ou causer le renversement du chargeur à direction différentielle ou du tracteur.*
- *Ne pas utiliser les tenons de rangement du godet pour tirer ou remorquer d'autres objets. Cela peut endommager le châssis de la niveleuse et causer de graves blessures corporelles ou la mort.*

1. Charger la niveleuse à chargeur à direction différentielle sur une remorque dans un endroit où le godet peut ultérieurement être monté sur le dessus à l'aide d'un chargeur frontal.
2. À l'aide d'un palan ou d'un chargeur frontal, centrer le godet sur la niveleuse à chargeur à direction différentielle avec les bords tranchants du godet légèrement au-dessus des tenons de rangement du godet sur la niveleuse.
3. Incliner le bord tranchant du godet vers le bas jusqu'à ce qu'il arrive sous les tenons de rangement mais ne repose pas sur le châssis de la niveleuse.
4. Déplacer le godet vers l'avant jusqu'à ce que son bord tranchant soit contre les tenons de rangement du godet.
5. Abaisser et tourner le godet jusqu'à ce que le bas du godet repose sur le châssis de la niveleuse à chargeur à direction différentielle et que le bord tranchant soit contre les tenons de rangement du godet.
6. Détacher le godet du palan ou du chargeur frontal. Pour le décrochage à partir d'un chargeur frontal, suivre les instructions correspondantes dans le Manuel d'utilisateur du chargeur à direction différentielle ou du tracteur.
7. Fixer le godet et la niveleuse à chargeur à direction différentielle à la remorque avec des sangles de retenue.

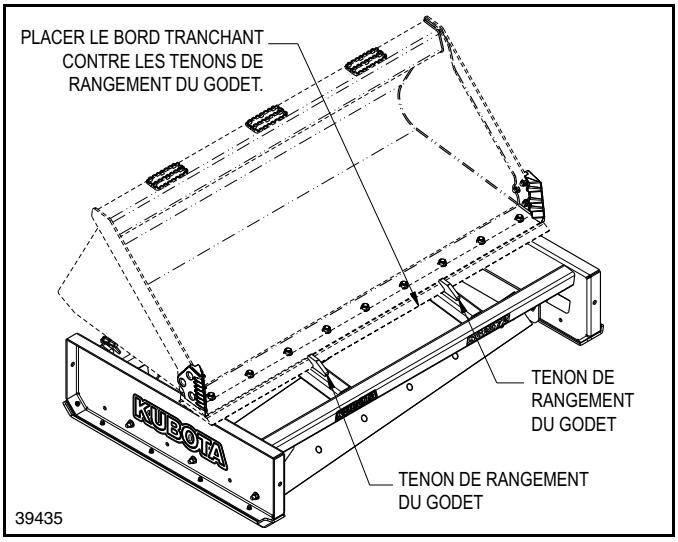

Montage du godet et de la niveleuse sur une remorque de transport
Figure 3-1

Transport

DANGER

Afin d'éviter des blessures graves ou la mort :

- *Suivre toutes les mesures de sécurité lors du transport. Le fait de ne pas recourir à des méthodes de transport sûres peut endommager l'engin et causer des blessures graves ou la mort.*
- *Toujours transporter avec l'équipement à faible hauteur près du sol pour maintenir la stabilité du chargeur à direction différentielle ou du tracteur.*
- *Le transport en traversant des pentes, sur des rampes, des surfaces avec pentes, des bosses, du sol meuble ou du sol glissant réduit la stabilité de l'engin. Toujours se déplacer directement en ligne droite en montant ou en descendant des pentes. Effectuer des virages uniquement sur un sol de niveau.*
- *Garder l'équipement à l'écart des lignes électriques. Placer une affiche d'avertissement orange sous les lignes électriques suspendues indiquant le type de danger au-dessus.*
- *Lorsque l'outil est déplacé sur les routes publiques la nuit ou durant la journée, utiliser un panneau de véhicule lent, des feux accessoires ou des appareils pour avertir adéquatement les autres automobilistes. Se conformer à toutes les lois fédérales, provinciales et municipales.*
- *Lorsque le tracteur avance sur la route, rouler de manière à ce que les véhicules roulant à une vitesse plus rapide puissent doubler en toute sécurité.*

1. S'assurer de réduire la vitesse du chargeur à direction différentielle ou du tracteur lors des virages et laisser un dégagement suffisamment afin que la niveleuse à chargeur à direction différentielle ne se heurte pas à des obstacles tels que les immeubles, les arbres ou les clôtures.
2. Choisir une vitesse au sol sécuritaire pendant le transport d'une zone à une autre.
3. Lorsque le tracteur avance sur la route, rouler de manière à ce que les véhicules roulant à une vitesse plus rapide puissent vous doubler en toute sécurité.
4. Passer à une vitesse inférieure sur les terrains rugueux ou montagneux.

Instructions d'utilisation générale

À ce stade, on devrait avoir lu le Manuel d'utilisateur en plus d'avoir fixé correctement la niveleuse à chargeur à direction différentielle de la série AP-SG25 à la plaque d'attelage du chargeur. Peu importe si on a opté pour le modèle AP-SG2584 ou le AP-SG2596, les principes d'utilisation et de nivellement sont les mêmes. On recommande d'ajuster correctement les lames niveleuses à l'intérieur du châssis afin de produire l'effet désiré. On pourrait devoir expérimenter quelque peu afin d'obtenir l'ajustement idéal dépendant de l'état de la surface dans la zone de nivellement. Abaisser simplement la niveleuse à chargeur à direction différentielle jusqu'à ce que les patins de gauche et de droite soient solidement en contact avec le sol. Placer le levier de commande en position de flottement et commencer ensuite à avancer.

Les deux lames niveleuses devraient commencer immédiatement à niveler et à éliminer les points hauts sur la surface, permettant ainsi à la terre et aux agrégats de se déplacer sous les lames afin de remplir les points bas. Plus les lames sont abaissées, plus l'effet de coupe et de nivellement sera agressif. On peut constater une accumulation d'herbes ou de mauvaises herbes entre les lames niveleuses. Cela n'est aucunement préoccupant. Il suffit de soulever légèrement la niveleuse à l'aide du levier de commande hydraulique du chargeur et de permettre d'évacuer tout excès de matière sous les lames, et ce, de niveau et de façon uniforme. Une fois l'excès de matière évacué, retourner le levier de commande à la position de flottement. On pourrait vouloir régler le support de lame un peu si une accumulation indésirable persiste entre les lames niveleuses. En s'approchant des 15 derniers mètres (50 pi) d'une passe, soulever la racleuse de nivellement assez pour évacuer tout excès de matière jusqu'au bout.

Lorsqu'il s'agit du nivellement du sol fraîchement labouré et que les patins creusent dans le sol, utiliser le levier de commande hydraulique pour maintenir les patins au niveau du sol.

Si la surface est durcie et que les lames niveleuses ne permettent pas d'éliminer les points hauts, abaisser les dents droites en position de travail à une profondeur qui permet de produire l'effet souhaité. Se référer à la rubrique **« Réglage de la hauteur des dents droites »** à la page 9. Les dents peuvent être utilisées en les déplaçant vers l'avant et vers l'arrière.

Réduire la puissance nécessaire pour effectuer plusieurs passes d'arrachement. Pour ce faire, ajuster les dents vers le bas à la 3e rainure et incliner la partie supérieure de la plaque de montage du chargeur à direction différentielle légèrement vers l'arrière jusqu'à ce que les lames niveleuses soient plus élevées que les dents. L'arrachement peut maintenant commencer. Abaisser les bras du chargeur jusqu'à ce que les dents pénètrent dans le sol, puis commencer à avancer. Une fois l'arrachement terminé, arrêter le chargeur à direction différentielle ou le tracteur et soulever complètement les dents. Repositionner la partie supérieure de la plaque de montage du chargeur à direction différentielle jusqu'à ce que les patins de gauche et de droite soient solidement en contact avec le sol. Placer le levier de commande en position de flottement et commencer ensuite à avancer pour terminer le nivellement.

Les niveleuses à chargeur à direction différentielle Kubota de la série APSG25 sont munies d'attaches très conviviales, ce qui permet à l'utilisateur d'obtenir d'excellents résultats en un rien de temps.

Se référer aux **« Spécifications et capacités »** à la page 15 et aux **« Caractéristiques et avantages »** à la page 16 pour obtenir des informations supplémentaires et les options d'amélioration de la performance.

Entretien

L'entretien et le réglage adéquats sont essentiels pour la durée de vie de tout accessoire. Avec l'inspection minutieux et l'entretien de routine, il est possible d'éviter des temps d'arrêt et des travaux de réparation coûteux.

Vérifier tous les boulons après avoir utilisé l'unité pendant plusieurs heures afin de s'assurer qu'ils sont bien serrés. Remplacer toutes les étiquettes de sécurité usées, endommagées ou illisibles en obtenant de nouvelles étiquettes auprès d'un concessionnaire Kubota.

AVERTISSEMENT

Afin d'éviter des blessures graves ou la mort :

- *Ne pas modifier l'équipement Kubota ou remplacer des pièces par des pièces d'une autre marque. Cela peut provoquer un fonctionnement incorrect de l'équipement pour et peut conduire au bris, qui peut causer des blessures corporelles ou la mort. Remplacer les pièces uniquement par des pièces d'origine Kubota.*
- *Ne jamais travailler sous la niveleuse à chargeur à direction différentielle sans d'abord l'avoir bloquée en position relevée. La niveleuse peut tomber et provoquer des blessures graves ou la mort. Toujours utiliser des blocs solides, jamais des blocs de béton.*
- *Vérifier fréquemment toutes les fixations de quincaillerie pour s'assurer qu'elles sont bien serrées. Le fait de manœuvrer l'outil lorsque des goupilles, des boulons ou des écrous sont lâches peut nuire à son fonctionnement normal et se traduire par un bris important, pouvant causer des blessures corporelles ou la mort.*

Entreposage à long terme

1. Gratter la saleté compactée, puis laver la niveleuse à fond pour nettoyer toute saleté et graisse qui peut s'y avoir été accumulée.
2. Repeindre les endroits où la peinture est usée ou éraflée afin de prévenir la rouille. Une couche d'huile peut également être appliquée sur la zone non peinte du châssis et sur les lames afin de réduire l'oxydation.
3. Vérifier l'usure des lames niveleuses et des boulons, puis les remplacer au besoin.
4. Inspecter afin de détecter toute pièce desserrée, endommagée ou usée; régler ou réparer au besoin.
5. Repeindre les endroits où la peinture est usée ou éraflée afin de prévenir la rouille. Consulter un concessionnaire Kubota pour obtenir une peinture de retouche aérosol. La peinture de retouche est également disponible en pintes et en gallons.

Peinture de retouche

Numéro de pièce	Description de la pièce
821-070C	Bombe aérosol d'émail noir brillant
821-070CTU	Bouteille d'émail noir brillant avec brosse
821-070CQT	Pinte d'émail noir brillant
821-070CGL	Gallon d'émail noir brillant

6. Remplacer toutes les étiquettes endommagées ou manquantes.
7. Entreposer la niveleuse sur une surface de niveau dans un endroit propre et sec. L'entreposage à l'intérieur permettra de réduire l'entretien et augmentera la durée de vie de la niveleuse.
8. Suivre toutes les instructions de désaccouplement à la page 7 lors du désaccouplement du chargeur à direction différentielle ou du tracteur à partir de la niveleuse.

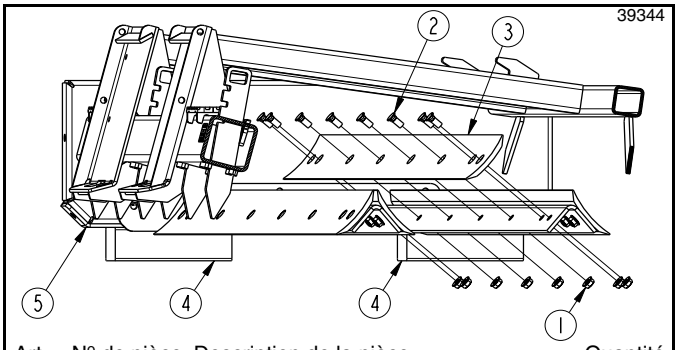

Art.	Nº de pièce	Description de la pièce	Quantité
1	803-209C	ÉCROU HEXAGONAL DENTELÉ DE 5/8 po – 11 PLAQUÉ POUR 183 cm (72 po)	8
1	803-209C	ÉCROU HEXAGONAL DENTELÉ DE 5/8 po – 11 PLAQUÉ POUR 213 cm (84 po)	9
2	802-236C	BOULON DE CHARRUE GR5 DE 5/8 po – 11 x 1 1/2 po POUR 183 cm (72 po)	8
2	802-236C	BOULON DE CHARRUE GR5 DE 5/8 po – 11 x 1 1/2 po POUR 213 cm (84 po)	9
3	820-043C	LAME NIVELEUSE DE 1/2 x 6 x 71 1/2 po POUR 183 cm (72 po)	4
3	820-046C	LAME NIVELEUSE DE 1/2 x 6 x 83 1/2 po POUR 213 cm (84 po)	4

Remplacement de la lame niveleuse
Figure 4-1

Remplacement de la lame niveleuse

Consulter la Figure 4-1 :

Les lames niveleuses (nº 3) sont dotées de deux tranchants. Elles peuvent être déboulonnées et renversées lorsque les bords inférieurs s'usent. Remplacer les lames niveleuses par des pièces d'origine Kubota lorsque les deux bords tranchants sont usés.

1. Arrêter le chargeur à direction différentielle ou le tracteur de manière appropriée. Se référer à la rubrique « **Arrêt du chargeur à direction différentielle/tracteur** » à la page 6.
2. Placer quatre blocs de maintien de 10 cm (4 po) de hauteur (nº 4) en face de la niveleuse et en ligne avec les patins (nº 5), deux de ces blocs étant situés de chaque côté à une distance maximale l'un de l'autre équivalente à la longueur totale des patins (nº 5).
3. Faire démarrer le chargeur à direction différentielle ou le tracteur, soulever la niveleuse d'environ 15,2 cm (6 po) et avancer jusqu'à ce que les patins de la niveleuse (nº 5) soient directement au-dessus des blocs de maintien (nº 4).
4. Abaisser la niveleuse jusqu'à ce que les patins (nº 5) reposent sur les blocs de maintien (nº 4).
5. Arrêter le chargeur à direction différentielle ou le tracteur de manière appropriée et descendre.
6. Dévisser les écrous hexagonaux dentelés (nº 1). Retirer les boulons de charrue (nº 2) et les lames niveleuses (nº 3).
7. Vérifier l'usure des boulons de charrue GR5 de 5/8 po – 11 (nº 2) et les écrous hexagonaux dentelés (nº 1) et les remplacer au besoin.
8. Tourner les lames niveleuses existantes (nº 3) à l'envers et rattacher ou fixer les nouvelles lames niveleuses (nº 3) avec les boulons de charrue (nº 2) et les écrous hexagonaux dentelés (nº 1). Serrer les écrous dentelés au couple approprié.

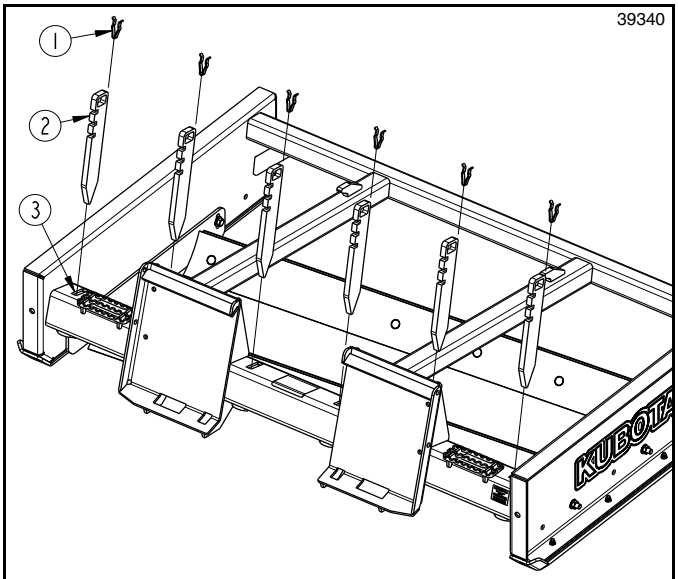

Art.	Nº de pièce	Description de la pièce	Quantité
1	305-111D	PINCE DE RETENUE DE DENT POUR 183 cm (72 po)	6
1	LP_305-111D	PINCE DE RETENUE DE DENT POUR 213 cm (84 po)	7
2	820-557C	DENT DROITE POUR 183 cm (72 po)	6
2	820-557C	DENT DROITE POUR 213 cm (84 po)	7

Remplacement des dents droites
Figure 4-2

Remplacement des dents droites

Consulter la Figure 4-2 :

Les dents droites doivent être inspectées fréquemment et à la fin de la saison. Remplacer les dents usées par des pièces d'origine Kubota.

1. Arrêter le chargeur à direction différentielle ou le tracteur en procédant comme suit :
   - Si les dents droites (nº 2) sont réglées au-dessous du niveau du sol, stationner la niveleuse soutenue à 10 cm (4 po) au-dessus du sol. Se référer à la rubrique « **Réglage de la hauteur des dents droites** » à la page 9 pour les instructions détaillées.
   - Si les dents droites (nº 2) sont réglées au-dessus du niveau du sol, arrêter le chargeur à direction différentielle ou le tracteur de manière appropriée avant de descendre. Se référer à la rubrique « **Arrêt du chargeur à direction différentielle/tracteur** » à la page 6.
2. Serrer le haut de l'attache à ressort de dent (nº 1) avec une pince, puis extraire l'attache de la fente du tube porte-dents (nº 3).
3. À l'aide de la poignée sur le dessus, retirer la dent (nº 2) de la fente du tube d'attelage de la niveleuse (nº 3).
4. Insérer une nouvelle dent droite (nº 2) dans la fente du tube d'attelage de la niveleuse (nº 3) jusqu'à ce que la rainure préférée sur la dent soit logée dans la fente du tube d'attelage.
5. Insérer des attaches (nº 1) dans la fente du tube d'attelage (nº 3) derrière les dents droites (nº 2) jusqu'à ce qu'elles s'enclenchent dans la fente.
6. Répéter les étapes 2 à 5 pour les autres dents droites (nº 2).

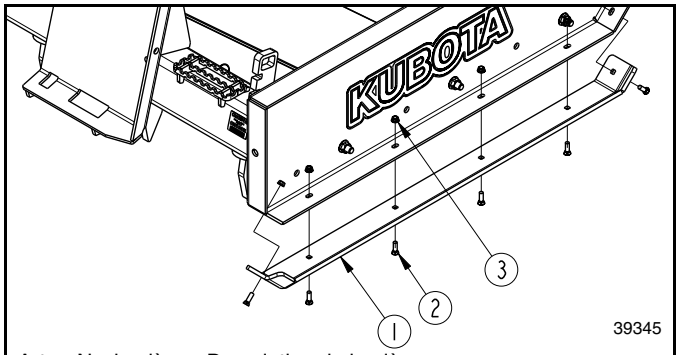

Art.	Nº de pièce	Description de la pièce
1	303-345D	PATIN RÉVERSIBLE
2	802-466C	BOULON DE CHARRUE GR5 DE 3/8 po – 16 x 1 1/4 po
3	803-209C	ÉCROU AUTOBLOQUANT DE 3/8 po – 16 PLAQUÉ

Remplacement des patins
Figure 4-3

Remplacement des patins

Les patins doivent être inspectés fréquemment et à la fin de chaque saison. Remplacer les patins lorsque l'épaisseur du matériau est inférieure à 3,2 mm (1/8 po) à quelqu'endroit que ce soit. Il est possible de retourner les patins afin de prolonger leur durée de vie si une extrémité s'use plus rapidement que l'autre. Commander uniquement des pièces d'origine Kubota.

Remplacer ou retourner le patin en procédant comme suit :

Consulter la Figure 4-3 :

1. Stationner sur un terrain de niveau et engager le frein de stationnement.
2. Arrêter le chargeur à direction différentielle ou le tracteur de manière appropriée et descendre. Se référer à la rubrique « **Arrêt du chargeur à direction différentielle/tracteur** » à la page 6.
3. Placer quatre blocs de maintien de 7,6 cm (3 po) ou 10 cm (4 po) de hauteur en face des lames niveleuses et entre les panneaux latéraux avec deux blocs de chaque côté.
4. Faire démarrer le chargeur à direction différentielle ou le tracteur, soulever la niveleuse d'environ 15,2 cm (6 po) et avancer jusqu'à ce que les lames niveleuses soient directement au-dessus des blocs de maintien.
5. Abaisser la niveleuse jusqu'à ce que les lames niveleuses reposent sur les blocs de maintien.
6. Arrêter le chargeur à direction différentielle ou le tracteur de manière appropriée et descendre.
7. Enlever les contre-écrous hexagonaux à embase de 3/8 po (nº 3), les boulons de charrue de 3/8 po – 16 (nº 2) et les patins (nº 1) de la niveleuse.
8. On recommande de vérifier l'usure des boulons de charrue, puis de les remplacer au besoin.
9. Retourner les patins existants (nº 1) ou installer des patins neufs (nº 1) sur les panneaux latéraux de la niveleuse au moyen de boulons de charrue GR5 de 3/8 po – 16 x 1 po (nº 2) et de contre-écrous hexagonaux à embase de 3/8 po (nº 3). Serrer les contre-écrous au couple approprié.
10. Retourner au chargeur à direction différentielle/tracteur, soulever la niveleuse et retirer la niveleuse à chargeur à direction différentielle des blocs de maintien.
11. Arrêter le chargeur à direction différentielle/tracteur et descendre pour placer des blocs de maintien dans un endroit isolé.

Série AP-SG25

Spécifications et capacités		
Numéros de modèles	**AP-SG2572**	**AP-SG2584**
Largeur de travail	183 cm (72 po)	213 cm (84 po)
Largeur hors tout	206,4 cm (81 1/4 po)	236,9 cm (93 1/4 po)
Nombre de dents droites	6	7
Exigences en matière de puissance du chargeur à direction différentielle et du tracteur	30 à 71 kW (40 à 95 hp)	30 à 71 kW (40 à 95 hp)
Poids de l'appareil muni des dents	401,9 kg (886 lb)	431,8 kg (952 lb)
Longueur hors tout	132,7 cm (52 1/4 po)	
Hauteur hors tout	56 cm (22 po)	
Hauteur du panneau latéral avec les patins	39,37 cm (15 1/2 po)	
Longueur du panneau latéral	127 cm (50 po)	
Épaisseur du panneau latéral	0,63 cm (1/4 po) d'épaisseur avec des rebords formés de 6,99 cm (2 3/4 po).	
Construction des patins	0,95 cm (3/8 po) d'épaisseur avec un biseau formé pour prévenir la rayure.	
Construction des dents droites	Dent à trois positions traitée thermiquement.	
Bords tranchants	Quatre lames traitées thermiquement à teneur élevée en carbone de 1,27 x 15,2 cm (1/2 x 6 po), réversibles et remplaçables.	
Réglage du bord tranchant	Réglage vertical variable depuis le niveau du sol jusqu'à 3,81 cm (1 1/2 po) sous le niveau du sol.	
Réglages des dents	6,35 et 1,91 cm (2 1/2 et 3/4 po) sous le niveau du sol. 1,91 cm (3/4 po) au-dessus du niveau du sol.	
Type d'attelage	Plaque d'attelage du chargeur à direction différentielle	

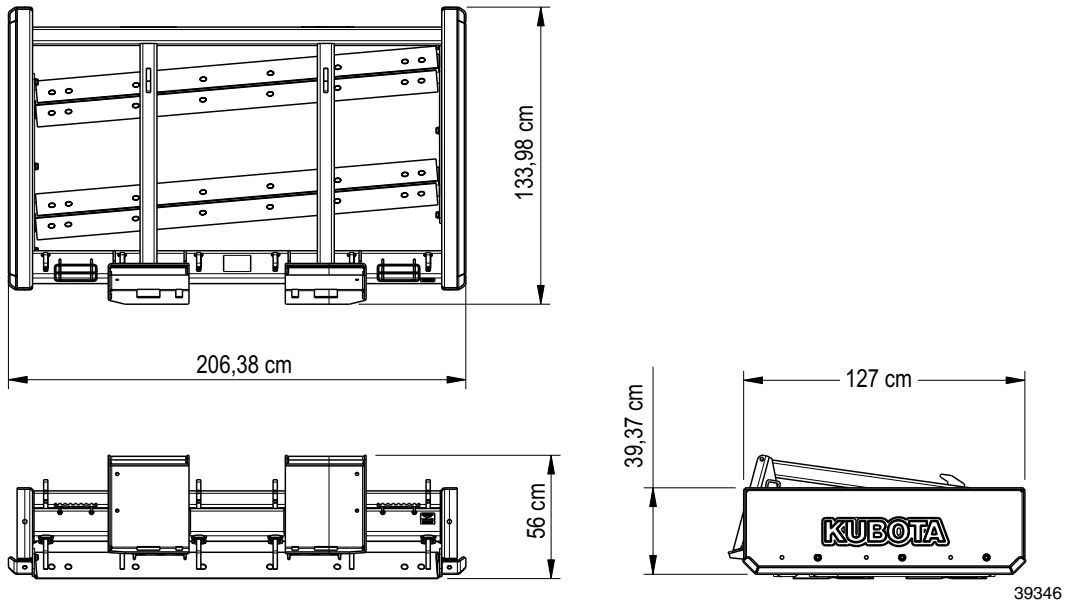

Série AP-SG25

Caractéristiques	Avantages
Plaque d'attelage du chargeur à direction différentielle	Convient à la plupart/tous les attelages de chargeur frontal à direction différentielle.
Exigences en matière de puissance 30 à 71 kW (40 à 95 hp)	Permet de la rendre compatible avec plusieurs chargeurs à direction différentielle et tracteurs compacts et populaires de taille plus petite que l'on utilise de nos jours.
Lames niveleuses doubles à hauteur réglable	Permettent qu'on ajuste les différents aspects de la niveleuse, soit la fonction de culture, le niveau et l'effet de nivellement.
Dents de scarificateur à trois positions	Permettent de régler les dents à deux profondeurs ou au-dessus du sol.
Fonction d'arrachement seulement	La géométrie du châssis permet à l'utilisateur d'utiliser uniquement des dents droites, ce qui réduit les exigences de puissance lorsque la surface nécessite plusieurs passes d'arrachement.
Lames de nivellement en acier réversibles à teneur élevée en carbone traitées thermiquement	Procurent une excellente résistance à l'usure et une durée de vie prolongée.
Dents droites trempées	Assurent une durée de vie prolongée.
Patins robustes pleine longueur	Facilitent l'utilisation et favorisent une durée de vie prolongée.
Patins remplaçables réversibles	Prolongent la durée de vie des patins.
Cadre robuste	Assure une fiabilité et un rendement durables.

Tableau de dépannage

Problème	Cause	Solution
Les lames niveleuses ne coupent pas dans le sol.	Le bord tranchant est usé à égalité de la partie inférieure du cadre du porte-lame.	Renverser la lame niveleuse existante ou la remplacer par une lame niveleuse neuve.
	Le porte-lame est réglé trop haut.	Abaisser le porte-lame.
Les lames niveleuses coupent trop profondément.	Le porte-lame est réglé trop bas.	Soulever le porte-lame.
Les lames niveleuses coupent trop superficiellement.	Le porte-lame est réglé trop haut.	Abaisser le porte-lame.
Les lames niveleuses coupent en profondeur sur un seul côté.	Le porte-lame est réglé pour faire une couronne au milieu de la route.	Régler le porte-lame pour couper une profondeur égale des deux côtés.
Les lames niveleuses ne font pas une couronne au milieu de la route.	Le porte-lame est réglé pour couper une profondeur égale des deux côtés.	Régler le porte-lame pour couper dans le sol du côté droit en restant sur le sol du côté gauche.
	Ne pas effectuer les passes de nivellement avec le centre de la route sur le côté gauche de la niveleuse.	Niveler avec le côté gauche au centre de la route.
La niveleuse se déplace sur la plaque d'attelage du chargeur.	L'attelage de la niveleuse n'est pas bien fixé à la plaque d'attelage du chargeur.	Rattacher l'attelage de la niveleuse à la plaque d'attelage du chargeur. Toujours s'assurer que l'attelage de la niveleuse est bien fixé avant de soulever la niveleuse.
Les dents se brisent.	Virage trop brusque avec les dents dans le sol.	Ne pas faire de virages brusques avec les dents dans le sol. Remplacer les dents brisées.
Les dents tombent.	Attache à ressort de dent manquante.	Régler les dents à la profondeur préférée et les fixer avec une attache à ressort de dent neuve.
La dent ne creuse pas dans le sol comme elle devrait.	La dent a changé de position, car l'attache à ressort est manquante.	Régler les dents à la profondeur préférée et les fixer avec une attache à ressort de dent neuve.
	La dent est située dans la rainure inférieure.	Abaisser les dents à la rainure supérieure ou à la deuxième rainure du haut.
	La pointe de la dent est usée.	Remplacer la dent.
La dent creuse dans le sol quand elle ne devrait pas.	La dent s'est déplacée car l'attache à ressort est manquante.	Régler les dents à la profondeur préférée et les fixer avec une attache à ressort de dent neuve.
	Les dents sont placées dans la rainure supérieure ou dans la deuxième rainure du haut.	Soulever les dents jusqu'à la rainure inférieure.
Les patins creusent dans le sol.	Le levier de commande hydraulique des bras de levage du chargeur ne sont pas mis en position de flottement.	Placer le levier de commande hydraulique des bras de levage du chargeur en position de flottement.
Le devant du chargeur à direction différentielle ou du tracteur se soulève du sol.	Le levier de commande hydraulique des bras de levage du chargeur ne sont pas mis en position de flottement.	Placer le levier de commande hydraulique des bras de levage du chargeur en position de flottement.
Le tracteur est sur le point de basculer vers l'avant.	Le tracteur présente trop peu de masses de lestage à l'arrière.	Ajouter des masses de lestage à l'arrière du tracteur.

Tableau des couples de serrage pour les tailles de boulons classiques

Taille de boulon (pouces)	Identification de tête de boulon – Grade 2		Grade 5		Grade 8	
po-F/po [1]	N·m [2]	pi-lb [3]	N·m	pi-lb	N·m	pi-lb
1/4 po – 20	7,4	5,6	11	8	16	12
1/4 po – 28	8,5	6	13	10	18	14
5/16 po – 18	15	11	24	17	33	25
5/16 po – 24	17	13	26	19	37	27
3/8 po – 16	27	20	42	31	59	44
3/8 po – 24	31	22	47	35	67	49
7/16 po – 14	43	32	67	49	95	70
7/16 po – 20	49	36	75	55	105	78
1/2 po – 13	66	49	105	76	145	105
1/2 po – 20	75	55	115	85	165	120
9/16 po – 12	95	70	150	110	210	155
9/16 po – 18	105	79	165	120	235	170
5/8 po – 11	130	97	205	150	285	210
5/8 po – 18	150	110	230	170	325	240
3/4 po – 10	235	170	360	265	510	375
3/4 po – 16	260	190	405	295	570	420
7/8 po – 9	225	165	585	430	820	605
7/8 po – 14	250	185	640	475	905	670
1 po – 8	340	250	875	645	1 230	910
1 po – 12	370	275	955	705	1 350	995
1 1/8 po – 7	480	355	1 080	795	1 750	1 290
1 1/8 po – 12	540	395	1 210	890	1 960	1 440
1 1/4 po – 7	680	500	1 520	1 120	2 460	1 820
1 1/4 po – 12	750	555	1 680	1 240	2 730	2 010
1 3/8 po – 6	890	655	1 990	1 470	3 230	2 380
1 3/8 po – 12	1 010	745	2 270	1 670	3 680	2 710
1 1/2 po – 6	1 180	870	2 640	1 950	4 290	3 160
1 1/2 po – 12	1 330	980	2 970	2 190	4 820	3 560

Taille de boulon (métrique)	Identification de tête de boulon – Classe 5.8		Classe 8.8		Classe 10.9	
mm x pas [4]	N·m	pi-lb	N·m	pi-lb	N·m	pi-lb
M5 x 0,8	4	3	6	5	9	7
M6 x 1	7	5	11	8	15	11
M8 x 1,25	17	12	26	19	36	27
M8 x 1	18	13	28	21	39	29
M10 x 1,5	33	24	52	39	72	53
M10 x 0,75	39	29	61	45	85	62
M12 x 1,75	58	42	91	67	125	93
M12 x 1,5	60	44	95	70	130	97
M12 x 1	90	66	105	77	145	105
M14 x 2	92	68	145	105	200	150
M14 x 1,5	99	73	155	115	215	160
M16 x 2	145	105	225	165	315	230
M16 x 1,5	155	115	240	180	335	245
M18 x 2,5	195	145	310	230	405	300
M18 x 1,5	220	165	350	260	485	355
M20 x 2,5	280	205	440	325	610	450
M20 x 1,5	310	230	650	480	900	665
M24 x 3	480	355	760	560	1 050	780
M24 x 2	525	390	830	610	1 150	845
M30 x 3,5	960	705	1 510	1 120	2 100	1 550
M30 x 2	1 060	785	1 680	1 240	2 320	1 710
M36 x 3,5	1 730	1 270	2 650	1 950	3 660	2 700
M36 x 2	1 880	1 380	2 960	2 190	4 100	3 220

[1] po-F/po = diamètre nominal de filets en pouce – filets au pouce

[2] N·m = newtons-mètres

[3] pi-lb = pied-livre

[4] mm x pas = diamètre nominal de filet x pas du filet

Tolérance du couple + 0 %, -15 % de couples de serrage. Sauf spécification contraire, utiliser les couples de serrage énumérés plus haut.

Garantie

Land Pride garantit à l'acheteur original que ce produit Land Pride sera exempt de tout défaut de matériaux et de fabrication à compter de la date d'achat par l'utilisateur final selon les dispositions suivantes lorsque le produit sert à l'usage prévu et sous des conditions normales d'utilisation personnelle et d'entretien.

L'unité dans l'ensemble : Un an sur les pièces et sur la main-d'œuvre.

Dents de scarificateur, patins et lames niveleuses : Considérés comme étant des pièces d'usure.

Cette garantie se limite à la réparation ou au remplacement de toute pièce défectueuse par Land Pride et à l'installation par le concessionnaire de toute pièce de rechange, et ne couvre pas les pièces à usure normale. Land Pride se réserve le droit d'inspecter tout équipement ou toute pièce faisant l'objet d'une réclamation pour défaut de matériaux ou de fabrication.

Cette garantie ne couvre aucune pièce ou produit qui selon le jugement de Land Pride aurait fait l'objet de mésusage, aurait subi des dommages par accident ou par manque d'entretien ou de service normal, ou qui aurait été réparé ou altéré d'une façon qui nuit à son rendement ou à sa fiabilité, ou qui aurait été utilisé à des fins autres que celle pour laquelle le produit a été conçu. Le mésusage comprend également spécifiquement le fait de ne pas maintenir correctement les bons niveaux d'huile, les points de graissage et les arbres de transmission.

Les réclamations au titre de la présente garantie devraient être faites auprès du concessionnaire ayant vendu le produit à l'origine et les ajustements au titre de la garantie doivent se faire par l'intermédiaire d'un concessionnaire Land Pride agréé. Land Pride se réserve le droit d'apporter des modifications à tout matériau ou à toute conception du produit, en tout temps et sans avis préalable.

Cette garantie ne pourra être interprétée de manière à rendre Land Pride responsable de tout dommage quelconque, direct, consécutif ou lié à la propriété. Par ailleurs, Land Pride décline toute forme de responsabilité pour tout dommage consécutif à une cause indépendante de sa volonté. Cette garantie ne s'applique pas aux pertes de récoltes, à toute dépense ou perte liée à la main-d'œuvre, aux fournitures, à la machinerie louée ou à toute autre cause.

Aucune autre garantie d'aucune sorte, expresse ou implicite, ne s'applique en vertu de cette vente; toutes les garanties implicites de qualité marchande et d'adéquation à un usage particulier excédant les obligations énoncées dans la présente garantie écrite sont réfutées et exclues de la présente vente.

Pour que cette garantie soit valable, elle doit être enregistrée auprès de Land Pride dans un délai de 30 jours à compter de la date d'achat.

IMPORTANT : Le concessionnaire doit effectuer l'enregistrement de la garantie en ligne au moment de l'achat. Cette information nous est essentielle pour offrir un service de qualité à la clientèle.

Numéro de modèle _____ **Numéro de série** _____

Mentions légales

Kubota Corporation note que les spécifications et les informations techniques sont susceptibles d'être modifiées sans préavis et Kubota ne représente ni ne garantit que les informations contenues dans cette publication sont complètement exactes ou à jour; cependant, Kubota a déployé des efforts raisonnables pour présenter et inclure dans cette publication des informations exactes et à jour. Kubota décline toutes représentations et garanties, qu'elles soient expresses ou implicites, y compris, mais sans s'y limiter, les garanties de qualité marchande et d'adéquation pour un but particulier et Kubota décline toute responsabilité pour tous dommages, que ce soit compensatoires, directs, indirects, accessoires, spéciaux ou consécutifs, découlant de ou liés à l'utilisation de cette publication ou des informations qui s'y trouvent.

Le produits décrits dans cette publication sont conçus et fabriqués seulement pour le pays dans lequel ils sont initialement vendus en gros par Kubota. Kubota ne fournit de pièces, de garantie ou de service pour aucun produit qui est revendu ou vendu au détail dans un pays autre que le pays pour lequel le produit a été conçu ou fabriqué.

KUBOTA TRACTOR CORPORATION
1000 Kubota Drive, Grapevine, TX 76051 É.-U.
Numéro de téléphone : 1-817-756-1171

Division Ouest : 1175 S. Guild Ave., Lodi, CA 95240 É.-U.
Numéro de téléphone : 1-209-334-9910

Division Centrale : 14855 FAA Blvd., Fort Worth, TX 76155 É.-U.
Numéro de téléphone : 1-817-571-0900

Division Nord : 6300 à One Kubota Way, Groveport, OH 43125 É.-U.
Numéro de téléphone : 1-614-835-1100

Division Sud-Est : 1025 Northbrook Parkway, Suwanee, GA 30024 É.-U.
Numéro de téléphone : 1-770-995-8855